SK

AXIÁLNE VENTILÁTORY

Užívateľská príručka

Tichá linka

www.ventilation-system.com

OBSAH

Bezpečnostné požiadavky 3
Dodacia sada 7
Stručný popis 7
Pokyny na obsluhu 7
Označovací kľúč 8
Inštalácia 9
Algoritmus prevádzky elektroniky 9
Nastavenie ventilátora 11
Technická údržba 12
Riešenie problémov 12
Pravidlá skladovania a prepravy 13
Záruka výrobcu 14

Táto užívateľská príručka je hlavným prevádzkovým dokumentom určeným pre technický, údržbársky a prevádzkový personál.

Táto príručka obsahuje informácie o účele, technických podrobnostiach, princípe činnosti, konštrukcii a inštalácii jednotky Quietline a všetkých jej úpravách.

Technický a údržbársky personál musí mať teoretické a praktické školenie v oblasti ventilačných systémov a mal by byť schopný pracovať v súlade s pravidlami bezpečnosti na pracovisku, ako aj s stavebnými normami a normami platnými na území krajiny.

PROSÍM PREČÍTAJTE SI NÁVOD NA POUŽÍVANIE PRED INŠTALÁCIOU, PRIPOJENIE K NÁVODU HLAVNÉ A PREVÁDZKA JEDNOTKY.
VÝROBNÁ SPOLOČNOSŤ NIE JE ZODPOVEDNÁ ZA POŠKODENIE ZDRAVIA A VLASTNÍCTVA ZÁKAZNÍKA, KTORÉ SPÔSOBÍ PORUŠENIE NÁVODU NA POUŽÍVANIE ZÁKAZNÍKA. RIAĎTE SA RUČNÝMI POŽIADAVKAMI UŽÍVATEĽA, aby ste zaistili trvácnu prevádzku jednotky, jej MECHANICKÁ A ELEKTRICKÁ SPOĽAHLIVOSŤ.

TENTO NÁVOD NA POUŽÍVANIE UCHOVÁVAJTE.

BEZPEČNOSTNÉ POŽIADAVKY

Pri inštalácii a prevádzke jednotky je potrebné dodržať všetky požiadavky na používateľskú príručku, ako aj ustanovenia všetkých príslušných miestnych a národných stavebných, elektrických a technických noriem a noriem.

Pred akýmkoľvek zapojením, opravou, údržbou a opravou odpojte zariadenie od zdroja napájania.

Inštaláciu a údržbu môžu vykonávať iba kvalifikovaní elektrikári s pracovným povolením pre elektrické jednotky do 1 000 V. Pred začatím prác by ste si mali pozorne prečítať manuál súčasného používateľa.

Pred inštaláciou jednotky skontrolujte, či nie je viditeľne poškodené obežné koleso, plášť a mriežka. Vnútorné časti plášťa musia byť voľné

cudzích predmetov, ktoré môžu poškodiť lopatky obežného kolesa.
Pri montáži jednotky sa vyhnite stlačeniu krytu! Deformácia krytu môže mať za následok zaseknutie motora a nadmerný hluk.

Zneužitie jednotky a akékoľvek neoprávnené úpravy nie sú povolené.

Nevystavujte zariadenie nepriaznivým atmosférickým vplyvom (dážď, slnko, atď.).

Transportovaný vzduch nesmie obsahovať prach ani iné pevné nečistoty, lepkavé látky alebo vláknité materiály.

Nepoužívajte zariadenie v nebezpečnom alebo výbušnom prostredí obsahujúcom alkohol, benzín, insekticídy atď.

Aby ste zaistili efektívne prúdenie vzduchu, nezatvárajte ani neblokujte nasávacie ani výfukové otvory.

Nesadajte si na zariadenie a nepokladajte naň žiadne predmety.

Informácie v tejto používateľskej príručke boli v čase prípravy dokumentu správne.

Spoločnosť si vyhradzuje právo na úpravu technických údajov

vlastnosti, dizajn alebo konfiguráciu svojich produktov kedykoľvek s cieľom začleniť najnovší technologický vývoj. Nikdy sa nedotýkajte zariadenia mokrými alebo vlhkými rukami.

Nikdy sa nedotýkajte jednotky, ak ste bosí.

Tento spotrebič nie je určený na používanie osobami (vrátane detí) so zníženými fyzickými, zmyslovými alebo mentálnymi schopnosťami alebo s nedostatkom skúseností a znalostí, pokiaľ neboli pod dohľadom alebo neboli poučené o použití zariadenia osobou zodpovednou za ich bezpečnosť.

Deti by mali byť pod dozorom, aby sa zaistilo, že sa so spotrebičom nebudú hrať.

Musia byť prijaté opatrenia, aby sa zabránilo spätnému toku plynov do miestnosti z otvoreného dymovodu alebo iných zariadení spaľujúcich palivo. Pripojenie k elektrickej sieti musí byť vykonané pomocou odpájacieho prostriedku, ktorý je súčasťou pevného zapojenia

v súlade s pravidlami zapojenia a má oddelenie kontaktov vo všetkých póloch, ktoré umožňuje úplné odpojenie v podmienkach kategórie prepätia III.

Pred odstránením krytu sa uistite, že je spotrebič vypnutý zo siete.

UPOZORNENIE: Ak spozorujete neobvyklé oscilačné pohyby, ihneď prestaňte zariadenie používať a obráťte sa na výrobcu, jeho servisného zástupcu alebo vhodne kvalifikované osoby.

Výmenu častí zariadenia bezpečnostného závesného systému musí vykonať výrobca, jeho servisný zástupca alebo vhodne kvalifikované osoby.

Ak je napájací kábel poškodený, musí ho vymeniť výrobca, jeho servisný zástupca alebo podobne kvalifikovaná osoba, aby sa predišlo ohrozeniu bezpečnosti.

PRODUKT MUSÍ BÝT LIKVIDOVANÝ SAMOSTATNE NA KONCI ŽIVOTA SLUŽBY.
NEVYKLADAJTE JEDNOTKU JAKO Triedený domový odpad.

DODACIA SADA

Ventilátor - 1 ks.

Skrutky a hmoždinky - 4 ks.

Samorezné skrutky na upevnenie tyče*-2 ks.

Montážna konzola (pre fanúšikov Quietline-k)-1 ks.

Plastový skrutkovač (iba pre modely s časovačom) - 1 ks. Lišta na upevnenie drôtu * - 1 ks.

Používateľská príručka - 1 ks. Baliaci box - 1 ks.

* - okrem modelov s napájacím káblom

STRUČNÝ POPIS

Výrobok je axiálnym ventilátorom na odsávanie alebo prívodné vetranie malých a stredných priestorov.

Ventilátor je určený na pripojenie k vzduchovým potrubiam ø 100, 125 a 150 mm.

NÁVOD NA OBSLUHU

Ventilátor je určený na pripojenie k jednofázovej elektrickej sieti.

Parametre napájania sú uvedené na obale jednotky a/alebo štítku na kryte jednotky.

Stupeň ochrany pred vniknutím do nebezpečných častí a pred vniknutím vody je IPX4.

VÝSTRAHA! IP je uvedená pre montážne výrobky

Ventilátor je určený na prevádzku pri okolitých teplotách od +1 ° C do +40 ° C.

VÝSTRAHA! Ventilátor neprevádzkujte mimo špecifikovaného teplotného rozsahu.

Jednotka je zaradená do kategórie elektrických spotrebičov triedy II (220-240 V, 50 Hz) alebo triedy III (12 V/50 Hz) a nevyžaduje žiadne uzemnenie.

DESIGNAČNÝ KĽÚČ

Tichá linka **100 TQ** **čierna**

Farba

_ : biely

čierna

šedá

Motorická úprava

_: jednorýchlostný motor

Duo: dvojrýchlostný motor.

Extra: dvojrýchlostný vysokovýkonný motor

Q: motor so zníženými otáčkami

12: motor s nízkym výkonom s napájacím napätím 12 V/50 Hz

Dodatočná úprava

T : časovač oneskorenia vypnutia

K: spätný ventil

R.: napájací kábel s elektrickou zástrčkou

R1: napájací kábel s európskou zástrčkou

R2: napájací kábel s britskou zástrčkou

Priemer hrdla [mm]

100/125/150

Séria fanúšikov

Tichá linka: potrubný axiálny ventilátor

Quietline-k: potrubný axiálny ventilátor s montážnou konzolou

INŠTALÁCIA

Ventilátor je určený na vertikálnu alebo horizontálnu inštaláciu do okrúhleho vzduchového potrubia zodpovedajúceho priemeru (obr. 1-2).

Pozor! V prípade vertikálnej montáže musí byť ventilátor chránený pred vniknutím zrážok a kondenzátu do ventilátora. Inštalácia ventilátora s priamym odvodom vzduchu nahor nie je povolená (obr. 3).

Na montáž ventilátora použite montážnu konzolu.

Upevnenie konzoly k ventilátoru je znázornené na obr. 3. Postup montáže ventilátora je na obr. 4-11. Schémy zapojenia ventilátora sú znázornené na obr. 12-15.

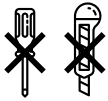

NEPOUŽÍVAJTE KOVOVÝ ŠROUBOVAČ, Nôž, A POD. NA ÚPRAVU
OPERÁCIE NEPoškodzujú obvodovú dosku.

PREVÁDZKA ELEKTRONIKY ALGORITHM

Tichá linka T ventilátor začne pracovať, keď sa vypne externý spínač, napríklad spínač svetiel, a pri napájaní terminálu LT. Po vypnutí externého spínača bude ventilátor pracovať po nastavenú dobu, nastaviteľnú od 2 do 30 minút, a potom sa vypne.

TheQuietlineTDUO/QuietlineT Extra ventilátor má 4 prevádzkové režimy. Voľba prevádzkového režimu sa vykonáva nastavením prepínača DIP do určitej polohy. Pomocou plastového skrutkovača z dodanej sady nastavte prepínač DIP na požadovaný pozíciu.

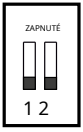

Režim prevádzky 1 (režim jednej rýchlosti)

Ventilátor je predvolene vypnutý.

Keď sa aktivuje externý spínač, napríklad spínač svetiel, napájacie napätie sa privedie na svorku LT a ventilátor začne pracovať druhou rýchlosťou.

Po vypnutí externého vypínača bude ventilátor pracovať po nastavenú dobu, nastaviteľnú od 2 do 30 minút, a potom sa vypne.

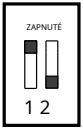

Prevádzkový režim 2 (režim jednej rýchlosti)

Ventilátor je predvolene vypnutý.

Keď sa aktivuje externý spínač, napríklad spínač svetiel, na svorku LT sa privedie napájacie napätie a ventilátor začne pracovať prvou rýchlosťou.

Po vypnutí externého vypínača bude ventilátor pracovať po nastavenú dobu, nastaviteľnú od 2 do 30 minút, a potom sa vypne.

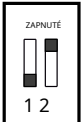

Prevádzkový režim 3 (dvojrýchlostný režim)

Keď sa aktivuje externý spínač, napríklad spínač svetiel, napájacie napätie sa privedie na svorku LT a ventilátor sa prepne na druhú rýchlosť.

Po vypnutí externého spínača ventilátor pokračuje v činnosti na druhú rýchlosť po nastavenú dobu, nastaviteľnú od 2 do 30 minút, a potom sa prepne na prvú rýchlosť.

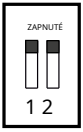

Režim prevádzky 4 (režim dvojrýchlostného intervalu)

Ventilátor sa po stanovenom čase (od 1 do 15 hodín) prepne na druhú rýchlosť a beží druhou rýchlosťou od 2 do 30 minút, potom sa vráti na prvú rýchlosť.

Keď sa aktivuje externý spínač, napríklad spínač svetiel, napája sa svorka LT a ventilátor sa prepne na druhú rýchlosť.

Po vypnutí vypínača ventilátor pokračuje v činnosti na druhú rýchlosť po nastavenú dobu, nastaviteľnú od 2 do 30 minút, a potom sa prepne na prvú rýchlosť.

VÝSTRAHA! Prevádzkový režim 1 je predvolene nastavený.
Prevádzkový režim sa môže zmeniť počas montáže alebo prevádzky ventilátora.

NASTAVENIE VENTILÁTORA

Fanúšik QuietlineT (Obr. 16)

$T_{vypnutie}$ Čas oneskorenia vypnutia ventilátora nastavíte otáčaním ovládacieho gombíka Toff v smere hodinových ručičiek na zvýšenie a proti smeru hodinových ručičiek na zníženie času oneskorenia vypnutia, nastaviteľné od 2 do 30 minút.

Ventilátor QuietlineTDUO/Quietline 150 ExtraT (Obr. 17)

Režimy 1, 2 a 3.

T_{na} Ak chcete nastaviť čas oneskorenia zapnutia ventilátora alebo zmeniť rýchlosť pre prevádzkový režim 3, otočte ovládací gombík **T** v smere hodinových ručičiek sa zvýši a proti smeru hodinových ručičiek sa zníži čas oneskorenia zapnutia, nastaviteľný od 0 do 2 minút.

$T_{vypnutie}$ Ak chcete nastaviť čas oneskorenia vypnutia ventilátora alebo zmeniť rýchlosť pre prevádzkový režim 3, otočte ovládací gombík **T** v smere hodinových ručičiek sa zvýši a proti smeru hodinových ručičiek sa zníži čas oneskorenia vypnutia, nastaviteľný od 2 do 30 minút.

Režim 4

T_{int} Ak chcete nastaviť časový interval intervalu ventilátora, otočte ovládací gombík **T** v smere hodinových ručičiek zvýši, respektíve v smere hodinových ručičiek zníži čas prepínania otáčok, nastaviteľný od 1 do 15 hodín.

$T_{off\ \&\ HS\ time}$ Na úpravu prevádzkového času pri druhej rýchlosti a času oneskorenia pri prepnutí na prvú rýchlosť (po vypnutím vypínača), otočteT &**HS**Otočný gombík časového potenciometra v smere hodinových ručičiek zvyšuje a proti smeru hodinových ručičiek na zníženie (od 2 do 30 minút).

Pozor! Časový obvod je aktívny! Pred všetkými úpravami odpojte ventilátor od zdroja napájania. Sada na dodávku ventilátora obsahuje špeciálne navrhnutý plastový skrutkovač na úpravu nastavení ventilátora. Použite ho, ak potrebujete zmeniť nastavenie časovača. Na nastavovanie nepoužívajte kovový skrutkovač, nôž a pod., Aby ste nepoškodili obvodovú dosku.

TECHNICKÁ ÚDRŽBA

Pred akoukoľvek údržbou odpojte ventilátor od elektrickej siete a vykonajte opatrenia, ktoré zabránia neúmyselnému zapnutiu, kým sa údržba nedokončí. Periodicita údržby ventilátora je najmenej raz za 6 mesiacov v závislosti od prevádzkových podmienok. Technická údržba zahŕňa čistenie povrchov ventilátora od prachu, nečistôt a tiež kontrolu spoľahlivosti elektrických spojení (obr. 18-21).

Pri údržbe dodržiavajte národné bezpečnostné predpisy.

VÝSTRAHA! Nedovoľte, aby sa voda alebo kvapalina dostali do kontaktu s elektrickými súčasťami!

RIEŠENIE PROBLÉMOV

Problém	Možné dôvody	Riešenie problémov
Keď je jednotka pripojená k elektrickej sieti, ventilátor sa neotáča a nereaguje na žiadne ovládacie prvky.	Žiadne napájanie.	Uistite sa, že je napájacie vedenie správne pripojené, v opačnom prípade odstráňte poruchu pripojenia.
	Interná chyba pripojenia.	Kontaktujte Predávajúceho.
Nízky prietok vzduchu.	Ventilačný systém je upchatý.	Vyčistite ventilačný systém.
Zvýšený hluk, vibrácie.	Obežné koleso je upchaté.	Očistite obežné koleso.
	Ventilátor nie je dobre zaistený alebo nie je správne namontovaný.	Odstráňte chybu inštalácie.
	Ventilačný systém je upchatý.	Vyčistite ventilačný systém.

PREDPISY SKLADOVANIA A DOPRAVY

- Zariadenie skladujte v originálnom balení výrobcu v suchom uzavretom vetranom priestore s teplotným rozsahom od +5 ° C do +40 ° C a relatívnou vlhkosťou až 70 %.
- Skladovacie prostredie nesmie obsahovať agresívne výpary a chemické zmesi spôsobujúce koróziu, izoláciu a deformácie tesnenia.
- Na manipuláciu a skladovanie používajte vhodné zdvíhacie stroje, aby ste predišli možnému poškodeniu jednotky.
- Dodržujte manipulačné požiadavky platné pre konkrétny typ nákladu.
- Jednotku je možné prepravovať v pôvodnom obale akýmkoľvek spôsobom dopravy za predpokladu primeranej ochrany pred zrážkami a mechanickým poškodením. Zariadenie sa smie prepravovať iba v pracovnej polohe.
- Pri nakladaní a vykladaní sa vyhýbajte ostrým úderom, škrabancom alebo hrubému zaobchádzaniu.
- Pred prvým zapnutím po transporte pri nízkych teplotách nechajte zariadenie zahriať na prevádzkovú teplotu najmenej 3-4 hodiny.

ZÁRUKA VÝROBCA

Výrobok je v zhode s normami EÚ a normami o smerniciach nízkeho napätia a elektromagnetickej kompatibilite. Týmto prehlasujeme, že výrobok je v súlade s ustanoveniami smernice Európskeho parlamentu a Rady o elektromagnetickej kompatibilite (EMC) 2014/30/EÚ, smernice Európskeho parlamentu a Rady o nízkom napätí (LVD) 2014/35/EÚ a označenie CE Smernica Rady 93/68/EHS. Tento certifikát je vydaný po teste vykonanom na vzorkách vyššie uvedeného výrobku.
Výrobca týmto zaručuje bežnú prevádzku zariadenia 60 mesiacov po dátume maloobchodného predaja za predpokladu, že užívateľ dodrží prepravné, skladovacie, inštalačné a prevádzkové predpisy. Ak sa počas prevádzky zariadenia počas garantovanej doby prevádzky vyskytnú akékoľvek poruchy zariadenia vinou výrobcu, užívateľ má právo na to, aby všetky chyby odstránené výrobcom bezplatne vykonal záručnú opravu vo výrobnom závode. Záručná oprava zahŕňa práce špecifické pre odstránenie chýb v prevádzke jednotky, aby sa zabezpečilo zamýšľané použitie používateľom v rámci zaručenej doby prevádzky. Chyby sú odstránené výmenou alebo opravou komponentov jednotky alebo špecifickej časti takejto súčasti jednotky.

Záručná oprava nezahŕňa:

- inštalácia/demontáž
- jednotky bežnej technickej
- údržby

Aby mohol užívateľ profitovať zo záručnej opravy, musí poskytnúť jednotku, používateľskú príručku s pečiatkou dátumu nákupu a doklady o platbe osvedčujúce nákup. Model zariadenia musí zodpovedať modelu uvedenému v používateľskej príručke. Kontaktujte predajcu kvôli záručnému servisu.

Záruka výrobcu sa nevzťahuje na nasledujúce prípady:

- Neschopnosť používateľa odoslať jednotku s celým dodacím balíkom, ako je uvedené v používateľskej príručke, vrátane odoslania s chýbajúcimi súčasťami, ktoré používateľ predtým demontoval.
- Nesúlad modelu jednotky a značky s informáciami uvedenými na obale jednotky a v používateľskej príručke.
- Neschopnosť užívateľa zabezpečiť včasnú technickú údržbu jednotky.
- Vonkajšie poškodenie krytu jednotky (okrem vonkajších úprav vyžadovaných pri inštalácii) a vnútorných komponentov spôsobených užívateľom.
- Prepracovanie alebo technické zmeny jednotky.

- Výmena a používanie akýchkoľvek zostáv, dielov a komponentov, ktoré neboli schválené výrobcom. Zneužitie
- jednotky.
- Porušenie montážnych predpisov jednotky používateľom.
- Porušenie regulačných predpisov jednotky užívateľom.
- Pripojenie jednotky k elektrickej sieti s iným napätím, ako je uvedené v užívateľskej príručke. Porucha
- jednotky v dôsledku prepätia v elektrickej sieti.
- Svojvoľná oprava jednotky používateľom.
- Opravu jednotky vykonávajú akékoľvek osoby bez povolenia výrobcu.
- Uplynutie záručnej doby na jednotku.
- Porušenie prepravných predpisov jednotky používateľom.
- Porušenie skladovacích predpisov jednotky používateľom.
- Nesprávne kroky voči jednotke spáchané tretími stranami.
- Porucha jednotky v dôsledku okolností neprekonateľnej sily (požiar, povodeň, zemetrasenie, vojna, nepriateľské akcie akéhokoľvek druhu, blokády).
- Chýbajúce tesnenia, ak to uvádza užívateľská príručka.
- Neodoslanie používateľskej príručky s pečiatkou dátumu nákupu jednotky.
- Chýbajúce doklady o platbe osvedčujúce nákup jednotky.

DODRŽIAVANIE NARIADENÍ, KTORÉ BUDÚ UVEDENÉ V TOMTO ZÁKLADE, ZAJISTÍ DLHÉ A PORUCHY PREVÁDZKA JEDNOTKY.

ŽIADOSTI O ZÁRUKU UŽÍVATEĽA PODLIEHAJÚ PREZKUMU IBA NA PREDSTAVENIE JEDNOTKY, PLATOBNÉHO DOKUMENTU A NÁVODU NA POUŽÍVANIE SO ZNAČKOU DÁTUMU NÁKUPU.

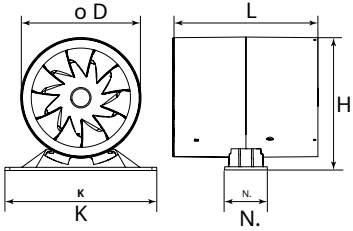

	D [mm]	L [mm]	H [mm]	K [mm]	N [mm]
Tichá línia 100	99	138	-	-	-
Tichá línia-k 100	99	138	109	160	54
Tichá linka 125	124	162	-	-	-
Quietline-k 125	124	162	138	160	54
Tichá čiara 150	149	182	-	-	-
Tichá linka-k 150	149	182	160	190	54

1

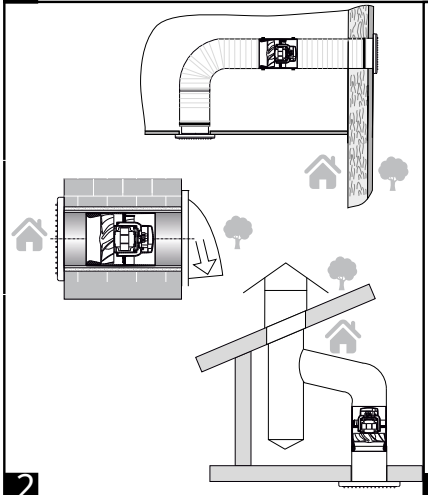

2

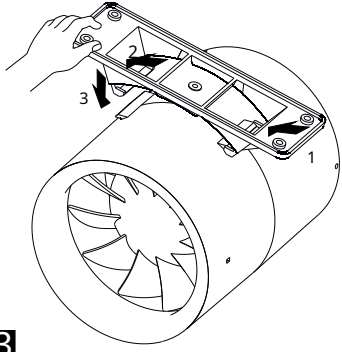

3

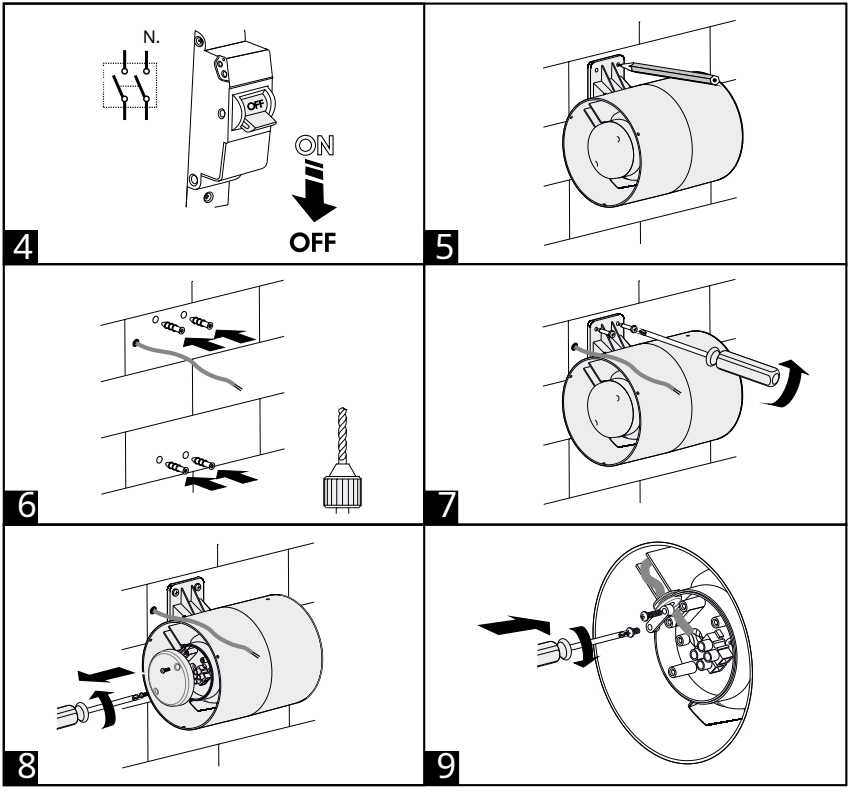
N.
OFF
ON
OFF
4
5
6
7
8
9

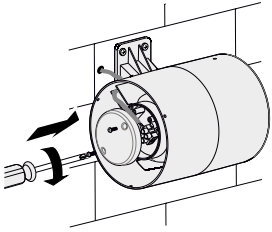

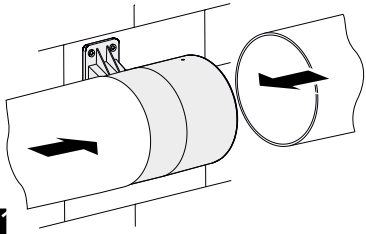

Schémy zapojenia

Tichá linka

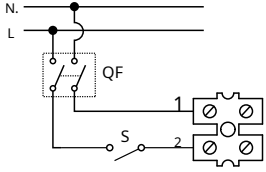

Quietline Duo/Quietline Extra

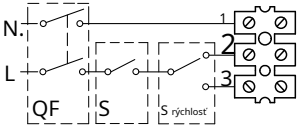

2: rýchlosť 2
3: rýchlosť 1

Tichá linka T

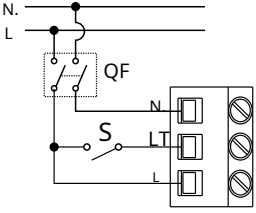

Quietline T Duo/Quietline T Extra

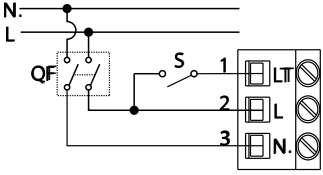

Tichá linka T

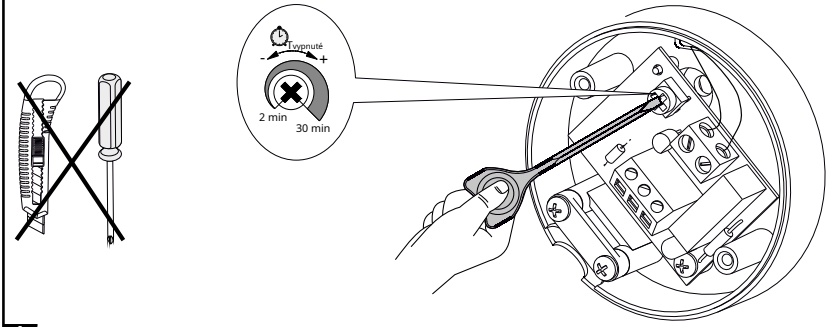

16

Quietline T Duo/Quietline T Extra

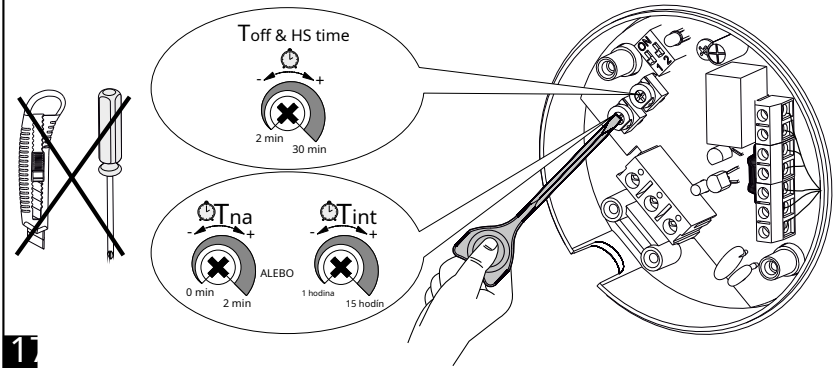

17

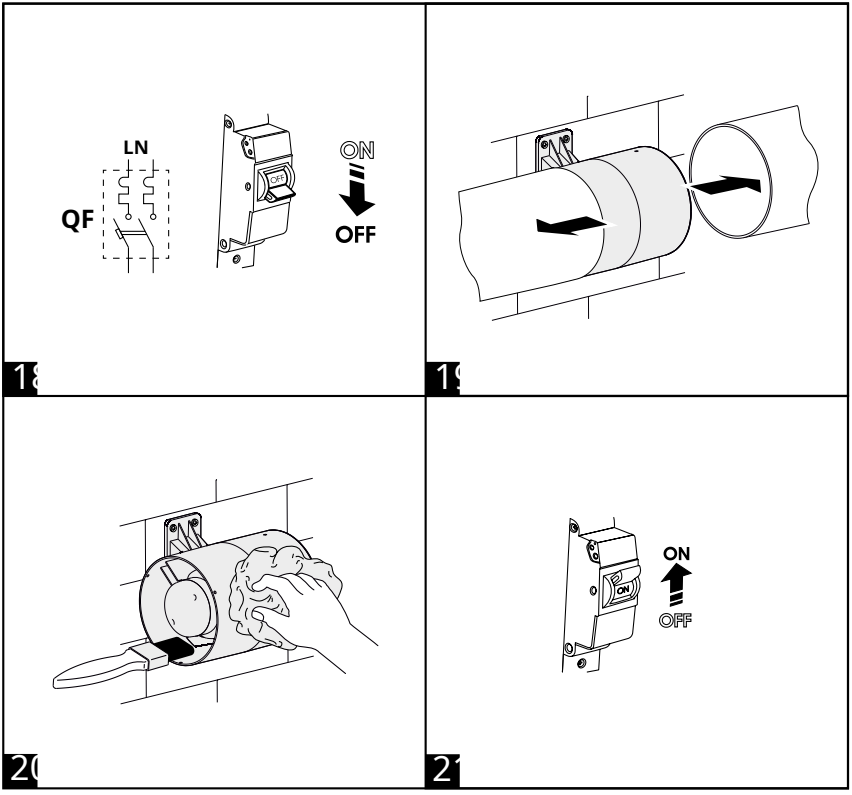
LN
QF
ON
OFF
18
19
20
ON
OFF
21

Pečiatka inšpektora kvality

Predáva
(meno a pečiatka predávajúceho)

Dátum výroby

Dátum nákupu

Osvedčenie o prijatí

Quietline-k ◯ 100 ◯ T ◯ Duo ◯

Tichá linka ◯ 125 ◯ K ◯ Extra ◯

150 ◯ R. ◯ Q ◯

R1 ◯ 12 ◯

R2 ◯

Ventilátor je uznávaný ako funkčný.

V178EN-01